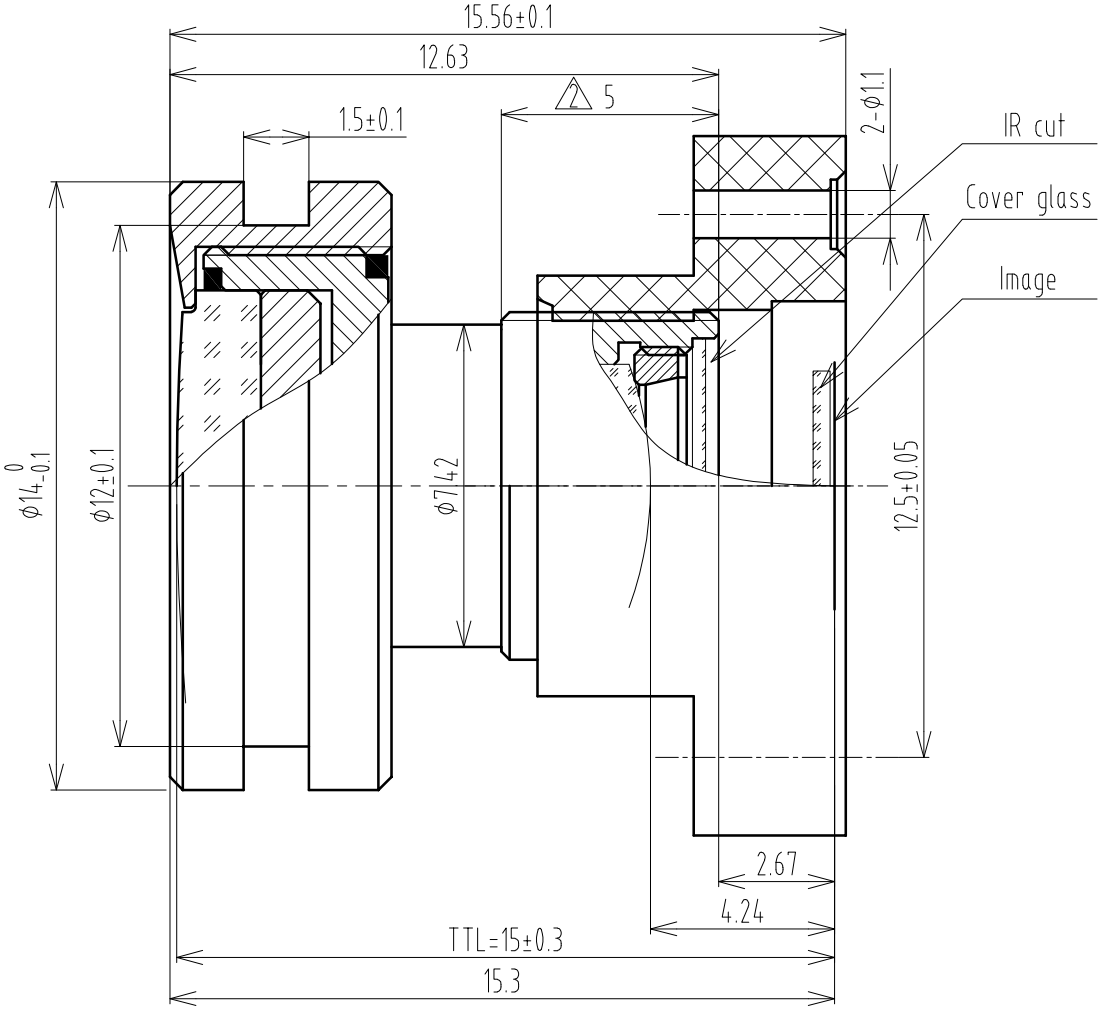

Main Specification		
Sensor		1/3.2
Max image		φ5.7
F/#		3.2
EFL		2.75
FOV(°)	H	97
	V	71
	D	128
FFL(IR cut(t=0.55)in + Cover glass(t=0.4)in)		2.67±0.2
BFL(IR cut(t=0.5)in + Cover glass(t=0.75)in)		4.24
TTL		15±0.3
TV Distortion		<-25%(D)
Structcure		6G+IR
Resolution		5M
Water-Repellent Function		IP67
SURFACE QUALITY		
Center		60-40
Margin		60-40

版本	处数	更改文件号	担当	变更日期
2	1	CV0501A2011072101	李武林	2011.7.21
V1	\	CV0501A2011053001	李武林	2011.5.30

TOLERANCE:
. LINEARITY TOLERANCES ±0.05
. ANGULAR TOLERANCES ARE±30'
. DRAFT ANGLES AREA±0.5°/SIDE

三角法

设计	李武林	2011-03-24	名称
校对			
审核			代号
批准			

材料(环保)

单位	比例
mm	6:1

CV0501A规格图

页码 1/1

CV0501A

版本 V2

A4

CHIOPT