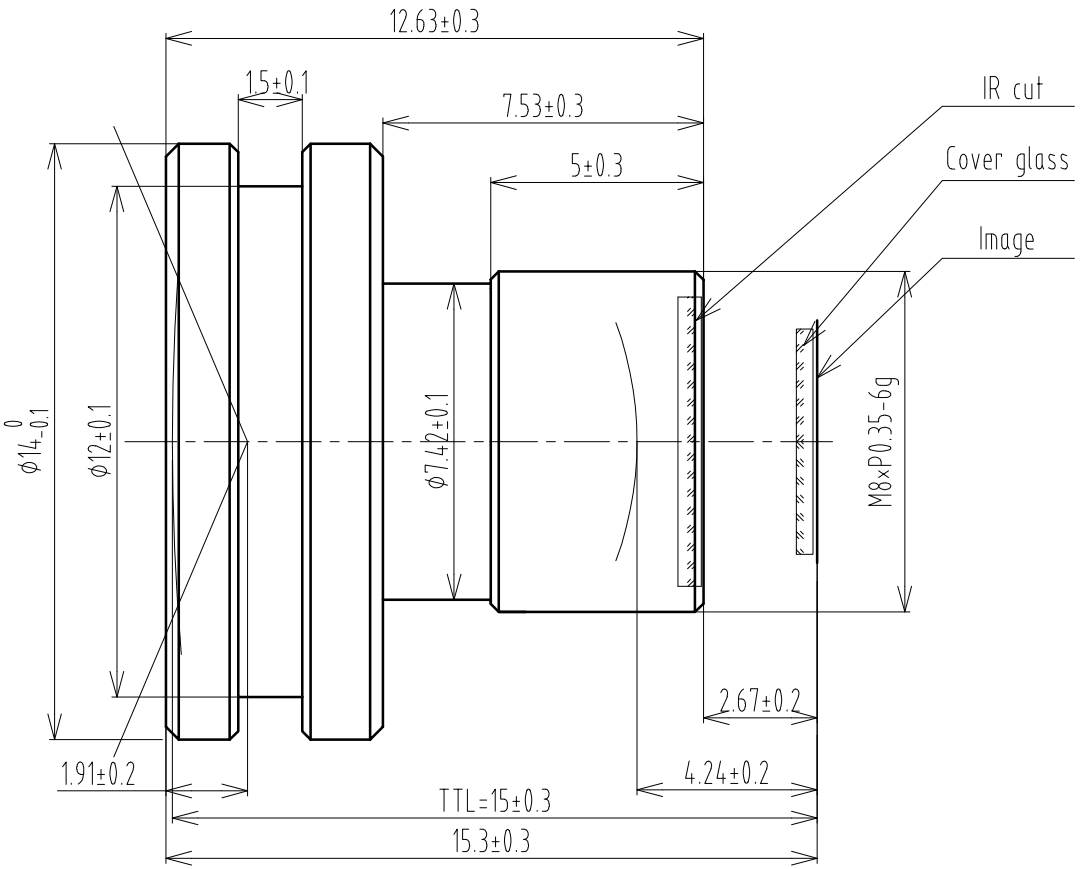

Main Specification		
Sensor		1/3.2
Max image		φ5.7
F/#		2.4
EFL		2.75
FOV(°)	H	97
	V	71
	D	128
FFL(IR cut(t=0.55)in + Cover glass(t=0.4)in)		2.67±0.2
BFL(IR cut(t=0.5)in + Cover glass(t=0.75)in)		4.24
TTL		15±0.3
TV Distortion		<-25%(D)
Structcure		6G+IR
Resolution		5M
Water-Repellent Function		IP67
SURFACE QUALITY		
Center		60-40
Margin		60-40

版本	处数	更改文件号	担当	变更日期

TOLERANCE:
. LINEARITY TOLERANCES ±0.05
. ANGULAR TOLERANCES ARE±30'
. DRAFT ANGLES AREA±0.5°/SIDE

三角法

设计			名称
校对			
审核			代号
批准			

材料(环保)	单位	比例
	mm	6:1
CV0501H规格图		页码 1/1
CV0501H		版本 V1

A4

CHIOPT