Main Specification		
Max image		ϕ4.8mm
F No.		4.0±5%
EFL		1.72±5%
Relative illumination		>80%
CRA		<15°
FOV(°) OV2735	D(Y=6.67mm)	195°±5°
	H(Y=5.808mm)	195°±5°
	V(Y=3.288mm)	116°±5°
FOV(°) OV8865/IMX179	D	180°±5°
	H	180°±5°
	V	120°±5°
FFL((Coverglass(t=0.5) +IR(t=0.3)in)		3.34±0.2
BFL((Coverglass(t=0.5) +IR(t=0.3)in)		3.94±0.2
TTL		20.2±0.2
Optical Distortion		<18.3%(D)
Structcure		5G1M
SURFACE QUALITY		
Center		60-40 ⚠2
Margin		60-40 ⚠2

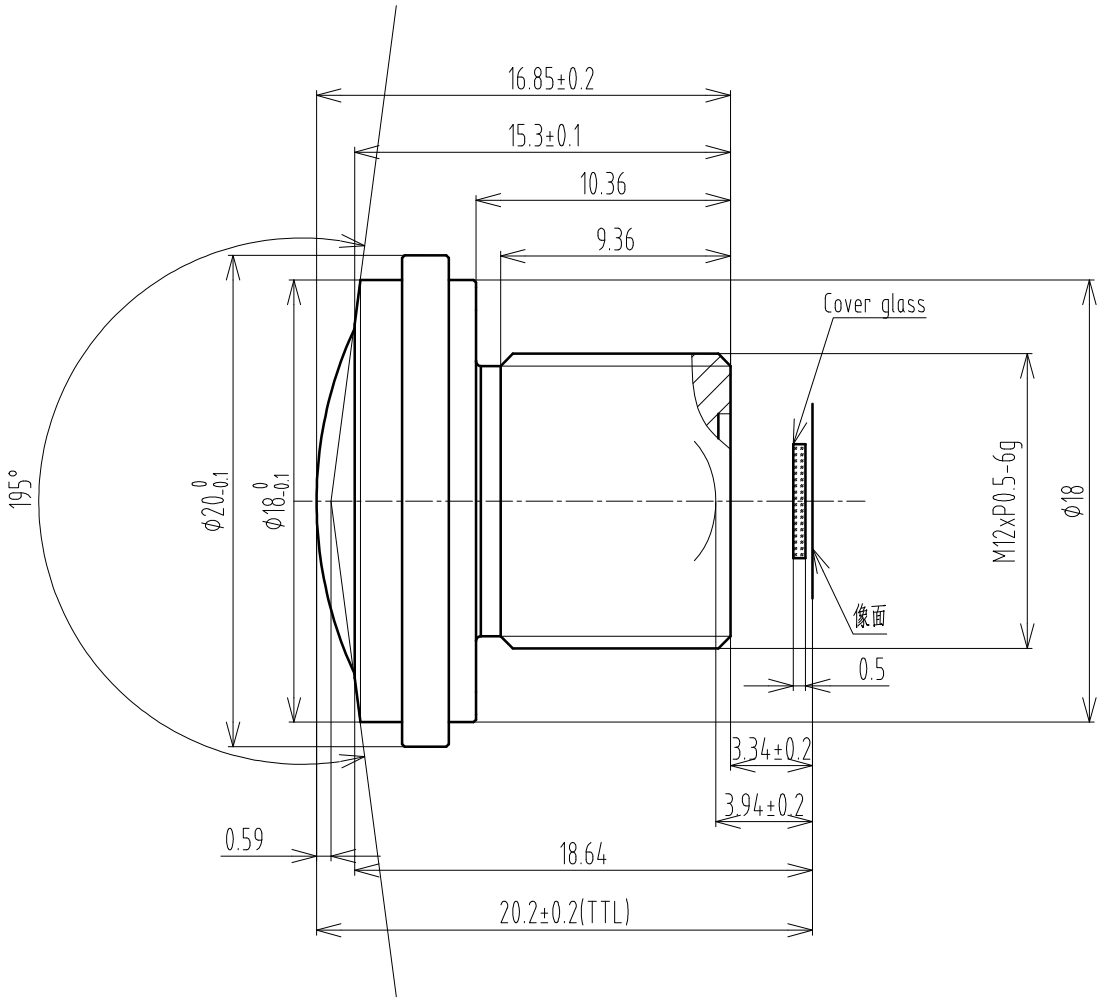

版本	处数	更改文件号	担当	变更日期
⚠2	2	CV0522D2024120501	刘文斌	2024-12-05

TOLERANCE:
. LINEARITY TOLERANCES ±0.05
. ANGULAR TOLERANCES ARE±30'
. DRAFT ANGLES AREA±0.5°/SIDE

三角法

设计	刘文斌	2024-12-05	名称
校对			
审核			代号
批准			

材料(环保)

单位	比例
mm	5:1

名称: CV0522D 规格书

页码: 1/1

代号: CV0522D SPEC

版本: V02

A4

CHIOPT