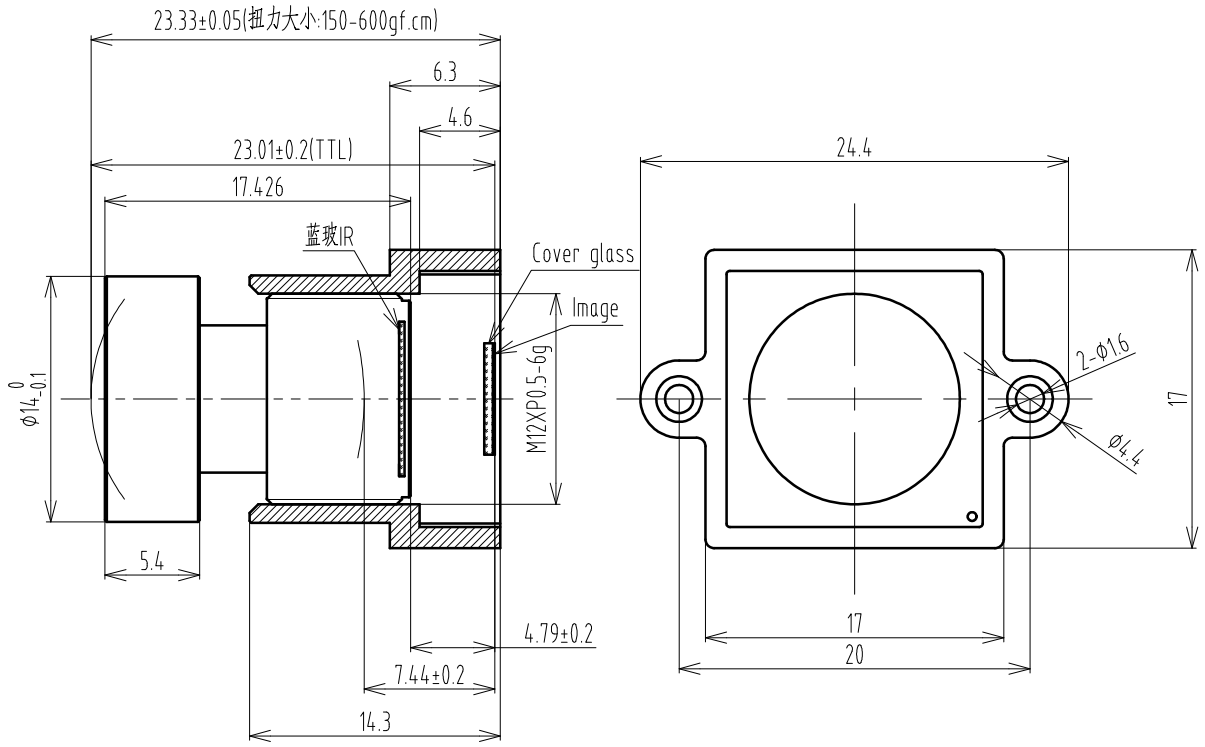

Main Specification		
Sensor		1/2.8"
Max image		ϕ7.0
F.No		2.2±5%
EFL		7.2±5%
FOV(°)	D(6.388mm)	48.3°±3°
	H(5.568mm)	42.6°±3°
	V(3.132mm)	24.6°±3°
FFL(IR 0.3+CG0.5)		4.79±0.2
BFL(IR 0.3+CG0.5)		7.44±0.2
TTL(IR 0.3+CG0.5)		23.01±0.2
Relative illumination		>65%
Optical Distortion		< | -1% |
CRA		<10°
Thread		M12×P0.5
Barrel Material		LY6061(black)
Water-Proof grade		none
Resolution		8.29M
Axis		300lp/mm
ϕ4.5		200lp/mm
SURFACE QUALITY		60-40

版本	处数	更改文件号	担当	变更日期

TOLERANCE:
. LINEARITY TOLERANCES ±0.05
. ANGULAR TOLERANCES ARE±30'
. DRAFT ANGLES AREA±0.5°/SIDE

三角法

设计		
校对		
审核		
批准		

材料(环保)	单位	比例	
	mm	2.5:1	
名称	CY0807C-F02规格书	页码	1/1
代号	CY0807C-F02-SPEC	版本	V01

A4

CHIOPT