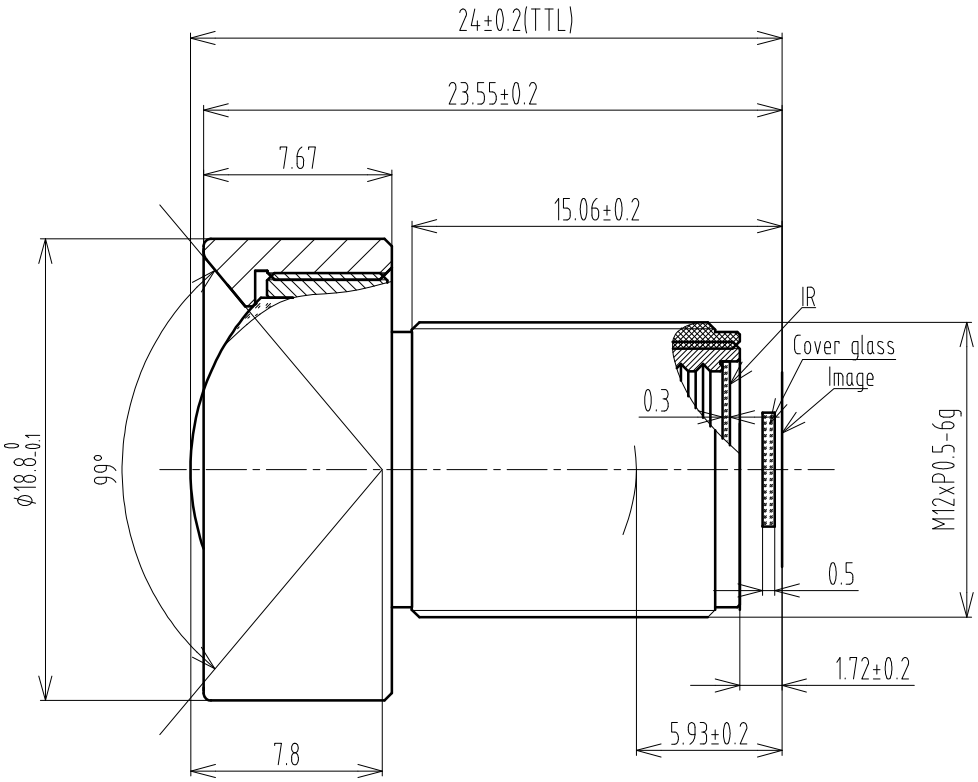

Main Specification				
Max image			ϕ8	
F.No			2.8±5%	
EFL			3.37±5%	
Relative illumination			78%	
CRA			9°	
FOV(°)		1/2.3 " (Sony IMX377)	1/2.5 " (Sony IMX274)	
	D	99°±5°	D	94°±5°
	H	85°±5°	H	84°±5°
	V	69°±5°	V	55°±5°
FFL(IR (t=0.3)in + Cover glass(t=0.5)in)			1.72±0.2	
BFL(IR (t=0.3)in + Cover glass(t=0.5)in)			5.93±0.2	
TTL			24±0.2	
TV Distortion			<1%(D)	
SURFACE QUALITY				
Center			60-40 ⚠2	
Margin			60-40 ⚠2	

版本	处数	更改文件号	担当	变更日期
⚠2	2	CY1601G32024120601	刘文斌	2024-12-06

TOLERANCE:
. LINEARITY TOLERANCES ±0.05
. ANGULAR TOLERANCES ARE±30'
. DRAFT ANGLES AREA±0.5°/SIDE

三角法

设计	刘文斌	2024-12-06	名称
校对			
审核			代号
批准			

材料(环保)

单位	比例
mm	5:1

CY1601G3 规格书

CY1601G3 SPEC

页码	版本
1/1	V02

A4

CHIOPT