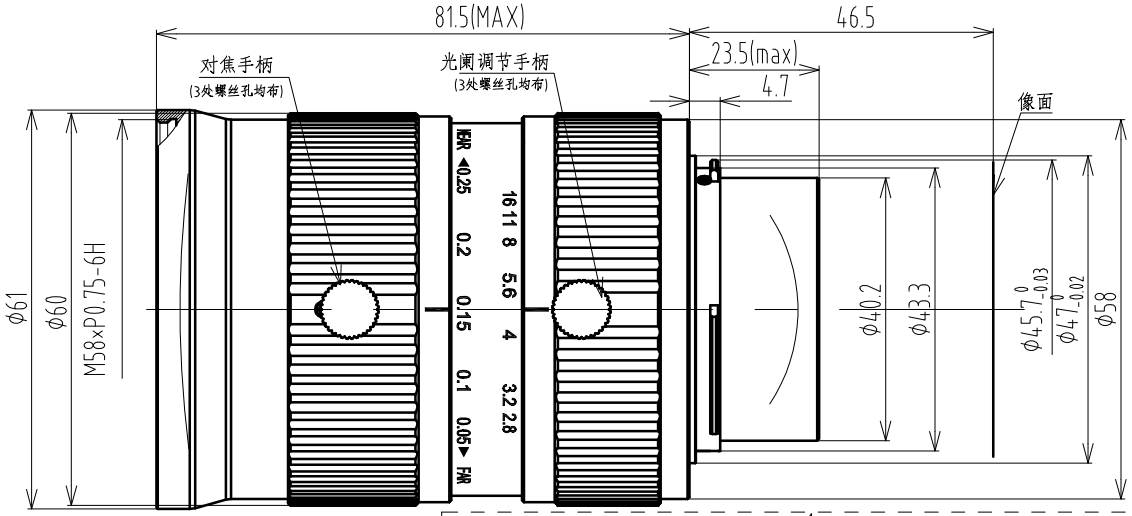

可根据客户需求MF3502A加接圈
对应法兰距12MM的M42相机

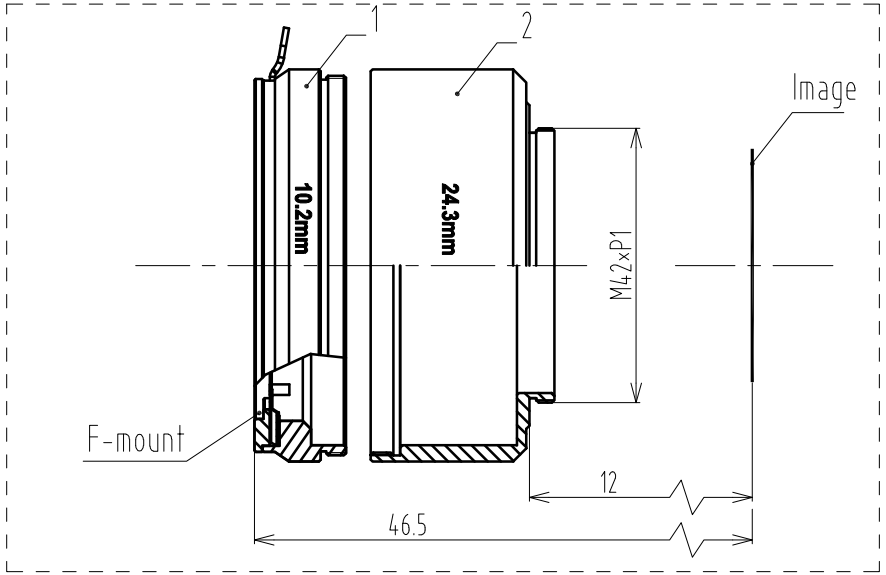

Main Specification			
Magnification	0.05X	0.10X	0.20X
Working Distance	728.7±5	350.9±5	163±5
Conjugate Distance	850.8±9	474.5±9	289.5±9
Flange Focal Distance	46.5	46.5	46.5
Max image	φ45		
F.No	2.8~16		
EFL	35mm		
FOV	60.3°		
Focus distance(min)	125.5mm(0.25x)		
Distortion	<0.4%		
Filter screw size	M58×0.75		

标记	处数	更改文件号	担当	变更日期

TOLERANCE:
. LINEARITY TOLERANCES ±0.05
. ANGULAR TOLERANCES ARE±30'
. DRAFT ANGLES AREA±0.5°/SIDE

三角法

设计			名称
校对			
审核			代号
批准			

材料(环保)

单位	比例
mm	1:1

名称: MF3502A规格图

页码: 1/1

代号: MF3502A-SPEC

版本: V0

A4

CHIOPT