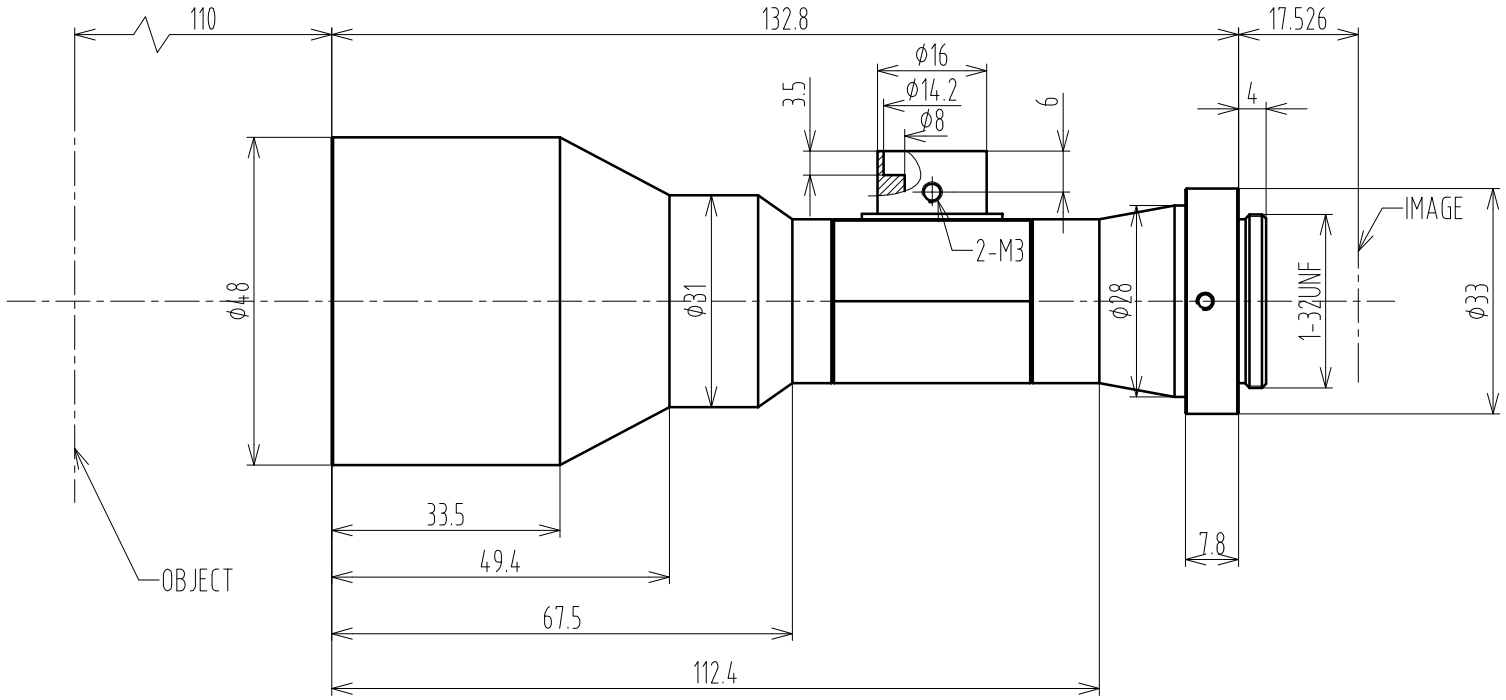

主要参数		
	Reduction Radio	0.55x
	W.D.(mm)	110±3mm
	F.No	F6.8
	NA	0.035
	Image Size(Dia.)	Φ17.6
	TTL	150.5
	Object Size(mm)	D32×H25.6×V18.6
	TV Distortion	<0.05%
	Resolution	10um
	Filter Size	----

标记	处数	更改文件号	担当	变更日期

TOLERANCE:
. LINEARITY TOLERANCES ±0.05
. ANGULAR TOLERANCES ARE±30'
. DRAFT ANGLES AREA±0.5°/SIDE

三角法

设计		
校对		
审核		
批准		

材料(环保)	单位	比例
-----	mm	1:1
名称	MH11055C 规格书	页码 1/1
代号	MH11055C SPEC	版本 V0

CHIOPT